1/1000

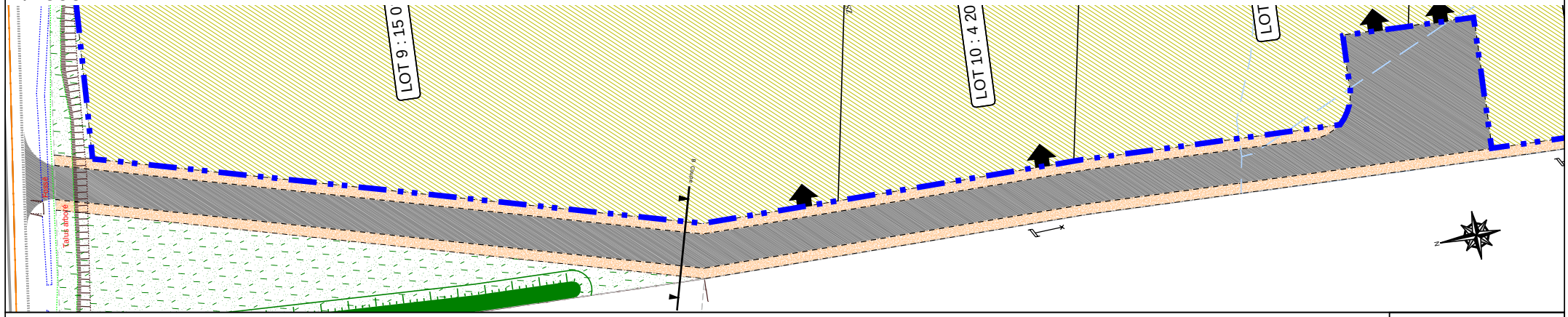

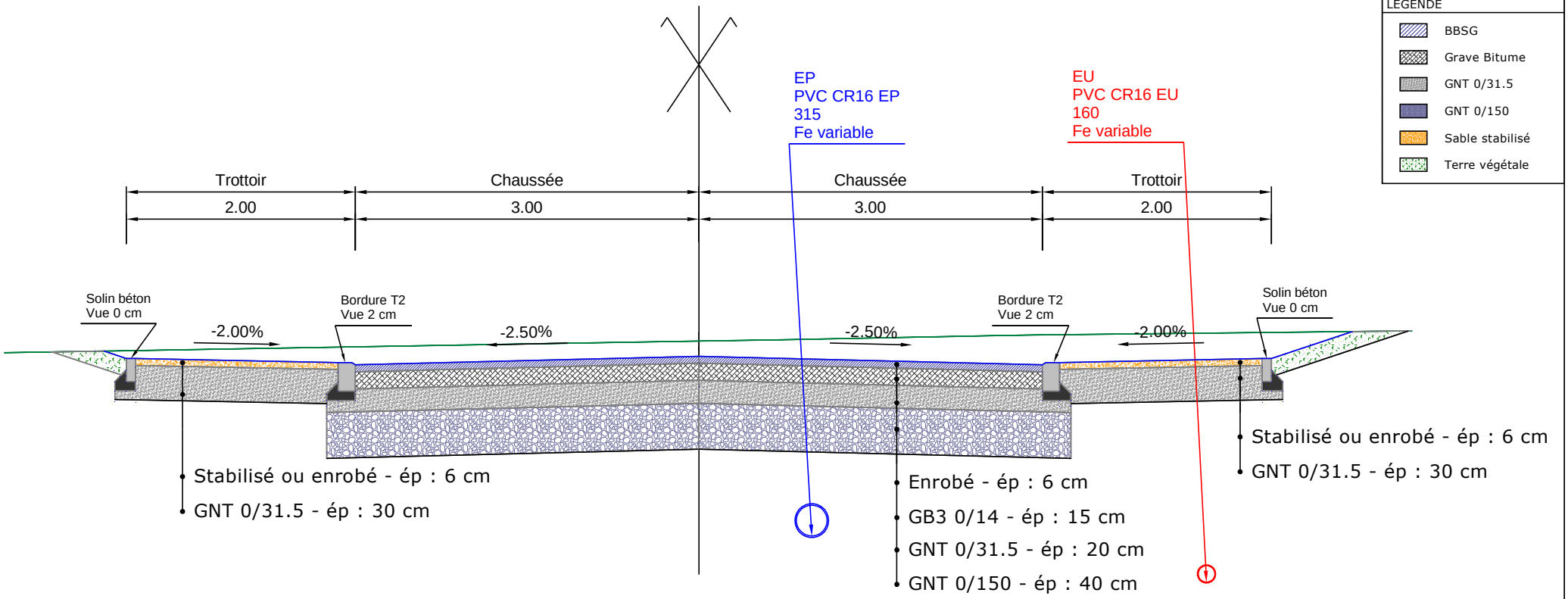

CCBBO
Extension de la zone industrielle du Porzo

Permis d'Aménager
PA5b Coupe de la voirie
Secteur Ouest

DIAG	AVP	PRO	ACT	VISA	LSE	PA

Echelle : 1/50

Révision	
A	11/01/21
B	19/03/21